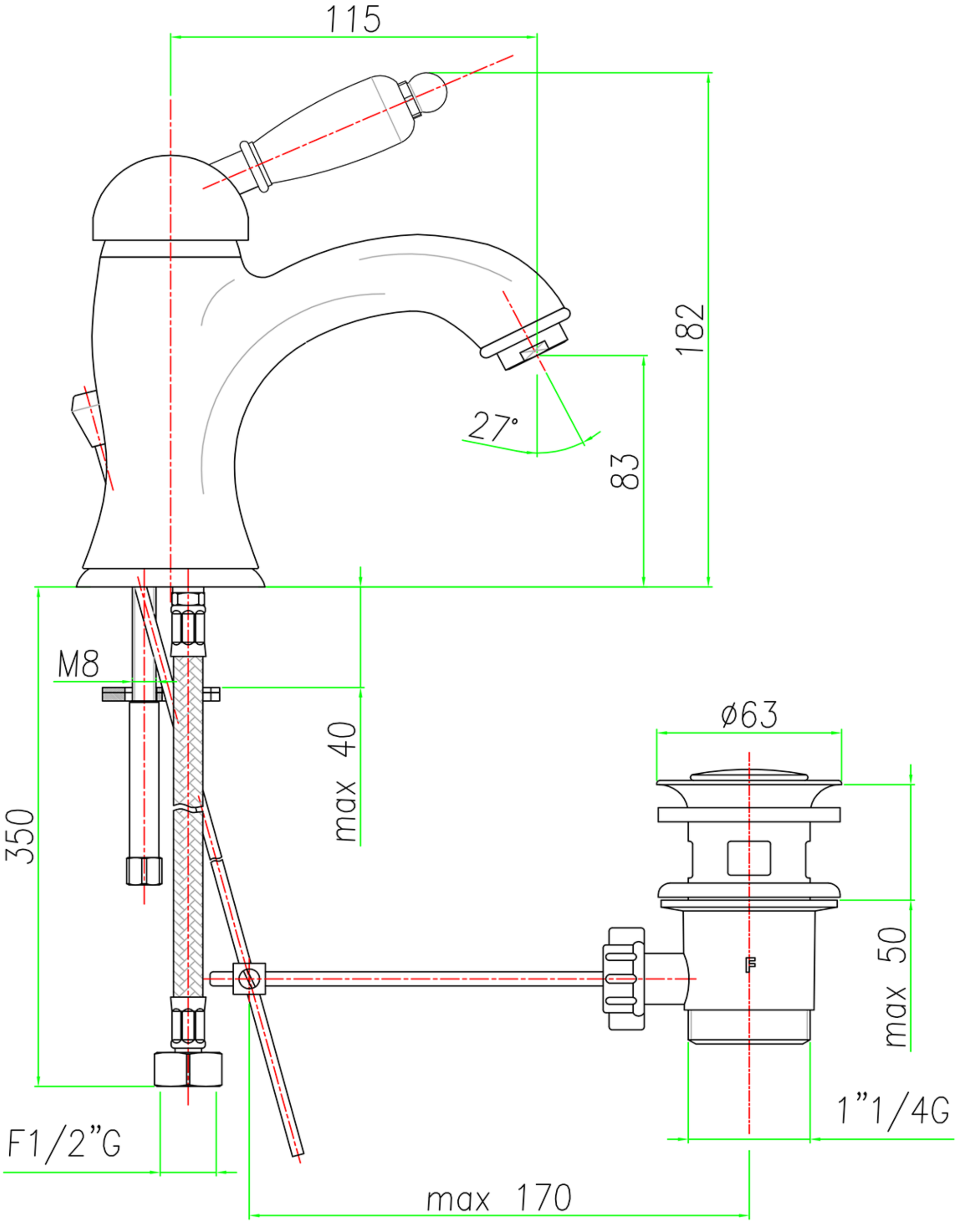
115
182
27°
83
M8
max 40
350
ø63
max 50
F1/2"G
1"1/4G
max 170